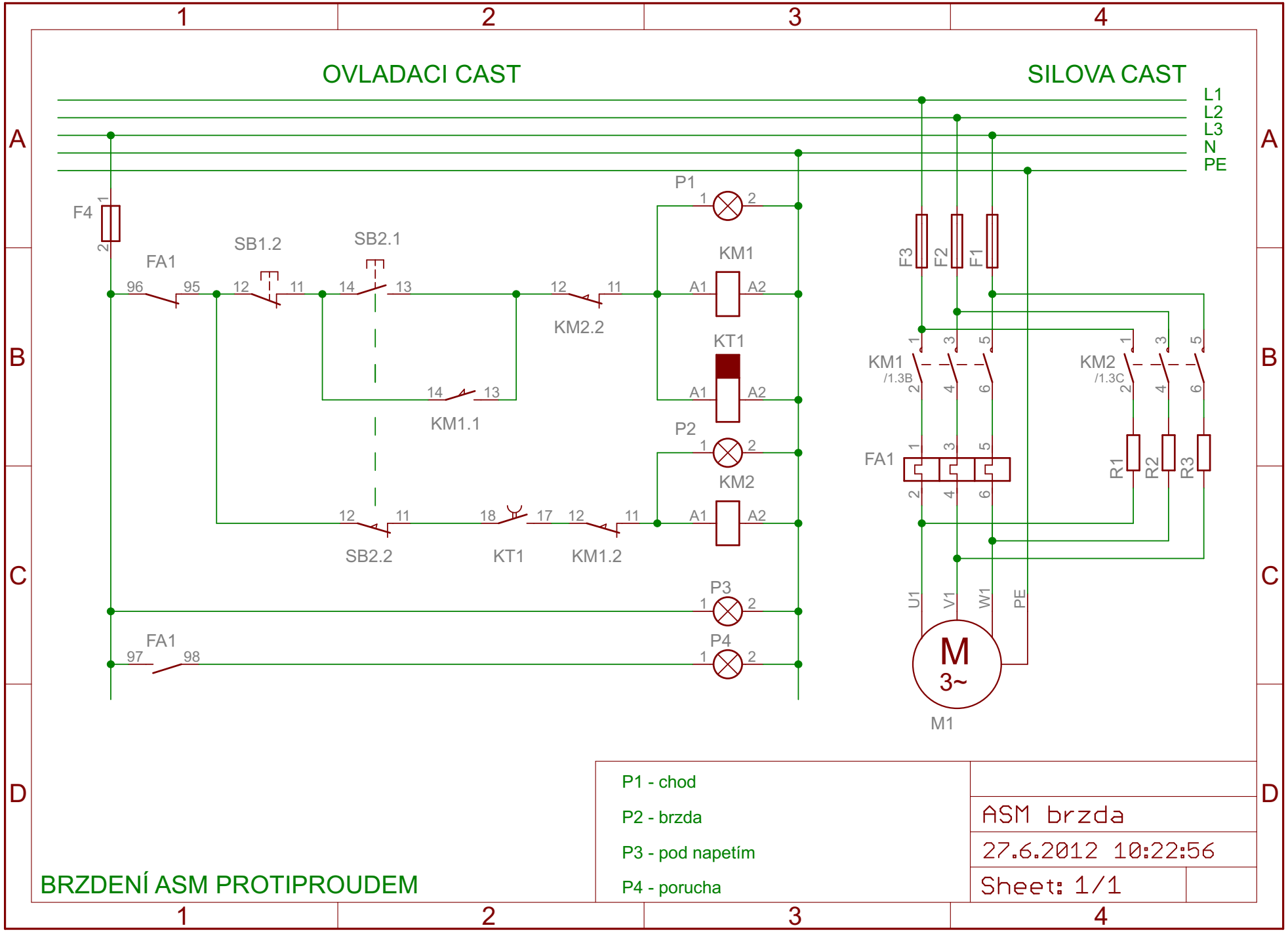

27.6.2012 10:23:07 f=1.40 C:\Documents and Settings\správce\Dokumenty\eagle\instalace\ASM brzda.sch (Sheet: 1/1)